CHNT

Empower the World

Паспорт

# КОНТАКТОРЫ ПЕРЕМЕННОГО ТОКА СЕРИИ

# NC2

ver.03.2023

# ОСНОВНЫЕ СВЕДЕНИЯ ОБ ИЗДЕЛИИ

**Наименование изделия:** Контакторы переменного тока

**Дата изготовления:** маркируется на устройстве

**Заводской номер изделия (серии):** маркируется на устройстве

Контактор переменного тока серии NC2 в основном используется в цепях переменного тока 50 Гц ( или 60 Гц) с номинальным рабочим напряжением до 690 В и номинальным рабочим током от 115 до 800 А в категории применения АС-3. Применяется для удаленного соединения и разъединения цепей и может использоваться с соответствующим реле тепловой защиты для выполнения функций электромагнитного пускателя с целью защиты цепи от возможной перегрузки.

**Сведения о сертификате:** № ЕАЭС RU C-CN.HB26.B.02246/22 срок действия до 26.06.2027, орган выдавший Общество с ограниченной ответственностью «Сертификационная Компания». Соответствует требованиям регламента Таможенного союза «О безопасности низковольтного оборудования» (ТР ТС 004/2011).

# ТЕХНИКА БЕЗОПАСНОСТИ

**(Предупреждение по технике безопасности следует размещать в хорошо заметном месте на внутренней крышке; следующие пункты перечислены по очереди, их можно добавлять или удалять, в зависимости от конкретного изделия.)**

1. Установку и обслуживание изделия должны выполнять только квалифицированные специалисты.
2. Запрещается устанавливать изделие в местах, где присутствуют влага, конденсат, а также горючие и взрывоопасные газы.
3. При установке и техническом обслуживании изделия напряжение питания необходимо отключить.
4. Запрещается прикасаться к токоведущим деталям во время работы изделия.

# НАЗНАЧЕНИЕ И ДИАПАЗОН ПРИМЕНЕНИЯ

Контактор переменного тока серии NC2 в основном используется в цепях переменного тока 50 Гц (или 60 Гц) с номинальным рабочим напряжением до 690 В и номинальным рабочим током от 115 до 800 А в категории применения AC-3. Применяется для удаленного соединения и разъединения цепей и может использоваться с соответствующим реле тепловой защиты для выполнения функций электромагнитного пускателя с целью защиты цепи от возможной перегрузки.

# УСЛОВИЯ ЭКСПЛУАТАЦИИ

- Степень защиты: IP20 (лицевая сторона)
- Рабочая температура: от -25°C до +40°C
- Высота над уровнем моря: не более 2000м
- Допустимая влажность: в месте установки не должна превышать 50% при температуре 40°C
- Уклон монтажной поверхности относительно вертикальной плоскости: не более 5°
- Место эксплуатации: без механических воздействий, ударов и вибрации
- Степень загрязнения: 3
- Категория размещения: III

# ОСНОВНЫЕ ТЕХНИЧЕСКИЕ ПАРАМЕТРЫ

| Модель | | | NC2-115 | NC2-150 | NC2-185 | NC2-225 | NC2-265 | NC2-330 |
|---|---|---|---|---|---|---|---|---|
| Номинальный рабочий ток Ie A | 380 В / 400 В | AC-3 / AC-4 | 115 | 150 | 185 | 225 | 265 | 330 |
| | 660 В / 690 В | AC-3 / AC-4 | 86 | 108 | 118 | 137 | 170 | 235 |
| Условный тепловой ток в открытом исполнении Ith (A) | | | 200 | | 275 | | 315 | 380 |
| Номинальное напряжение изоляции (В) | | | 1000 | | | | | |
| Допустимое импульсное выдерживаемое напряжение (кВ) | | | 8 | | | | | |
| Мощность управляемого 3-фазного электродвигателя | 380 В / 400 В | | 55 | 75 | 90 | 110 | 132 | 160 |
| | 660 В / 690 В | | 80 | 100 | 110 | 129 | 160 | 220 |
| Электрическая износостойкость, x10⁴ | AC-3 | | 120 | | 100 | | 80 | |
| | AC-4 | | 2 | | 1 | | | |
| Механический срок службы, x10⁴ | | | 1000 | | 600 | | | |
| Номинальный ток предохранителя (A) | | | 200 | 225 | 315 | | 355 | 450 |
| Мощность катушки | Срабатывание ВА | | 660 | | 966 | | 840 | 1500 |
| | Удержание ВА | | 85,5 | | 91,2 | | 150 | 34,2 |
| Номинальное напряжение в цепи управления (напряжение питания) Us (В) | | | Переменный ток: 110 В, 127 В, 220 В, 380 В<br>Постоянный ток: 24 В, 48 В, 110 В, 220 В | | | | Переменный ток:<br>110 В, 127 В, 220 В, 380 В<br>Постоянный ток:<br>110 В, 220 В | |
| Рабочий режим | | | Напряжение срабатывания: (85–110%) Us;<br>Напряжение размыкания: NC2-115-265: 20–75%Us, NC2-330-800: 10–70%Us | | | | | |
| Вспомогательные контакты | Основные параметры | | AC-15: 360 ВА; DC-13: 33 Вт; Ith: 10 A | | | | | |
| | Комбинация подключения сверху | | F4-20, F4-11, F4-02, F4-40, F4-31, F4-22, F4-13, F4-04, F5-T0, F5-T2, F5-T4, F5-D0, F5-D2, F5-D4 | | | | | |

| | | | NC2-400 | NC2-500 | NC2-630 | NC2-800 | |
|---|---|---|---|---|---|---|---|
| Номинальный рабочий ток Ie A | 380 В / 400 В | AC-3 | 400 | 500 | 630 | 800 | |
| | | AC-4 | | | | 630 | |
| | 660 В / 690 В | AC-3 | 303 | 353 | 462 | 486 | |
| | | AC-4 | | | | 462 | |
| Условный тепловой ток в открытом исполнении Ith (A) | | | 450 | 630 | 800 | 800 | |
| Номинальное напряжение изоляции, Ui (В) | | | 1000 | | | | |
| Мощность управляемого 3-фазного электродвигателя | 380 В / 400 В | | 200 | 250 | 335 | 450 (AC-3) | 475 (AC-3) |
| | 660 В / 690 В | | 280 | 335 | 450 | 335 (AC-4) | 450 (AC-4) |
| Электрическая износостойкость, x10⁴ | AC-3 | | 80 | | | 60 | |
| | AC-4 | | 1 | 0,6 | | | |
| Механический срок службы, x10⁴ | | | 600 | | | 300 | |
| Номинальный ток предохранителя RT16 (36) | | | 560 | 750 | 950 | 1000 | |
| Мощность катушки | 50 Гц | Срабатывание ВА | 1500 | | 1700 | | |
| | | Удержание ВА | 34,2 | | 34,2 | | |
| Класс энергоэффективности | | | 2 | | | | |
| Рабочий режим | | | Напряжение срабатывания: (85–110%) Us;<br>Напряжение размыкания:<br>NC2-115-265: 20–75%Us,<br>NC2-330-800: 10–70%Us | | | | |
| Вспомогательные контакты | Основные параметры | | AC-15: 360 ВА; DC-13: 33 Вт; Ith: 10 A | | | | |
| | Комбинация подключения сверху | | F4-20, F4-11, F4-02, F4-40, F4-31, F4-22, F4-13, F4-04, F5-T0, F5-T2, F5-T4, F5-D0, F5-D2, F5-D4 | | | | |

## УСТАНОВКА

Информация по установке вспомогательного оборудования и схема подключения контактора приведены на рисунке ниже.

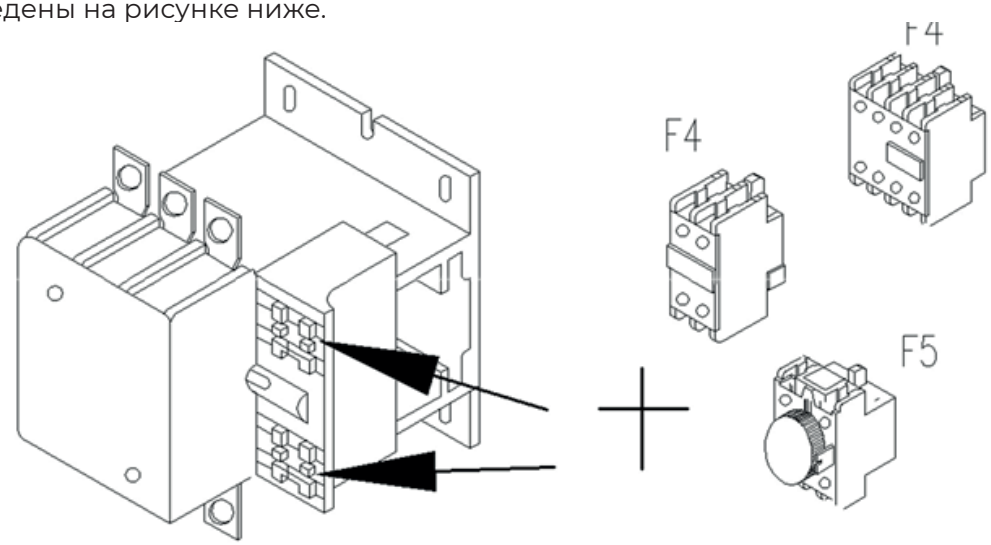


**NC2-115~630Ns**

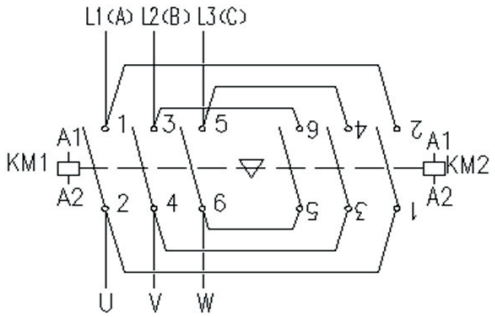


**NC2-115Ns /4~630Ns /4**

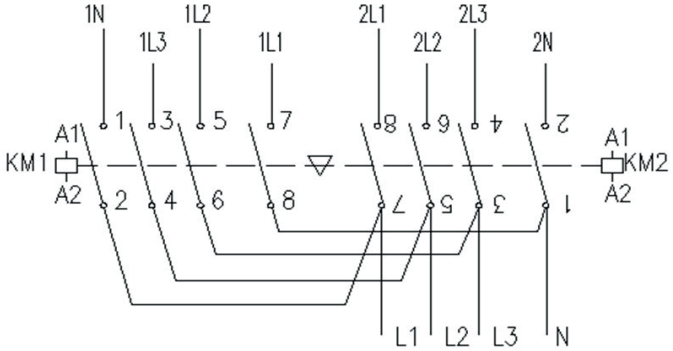

**Условия монтажа**

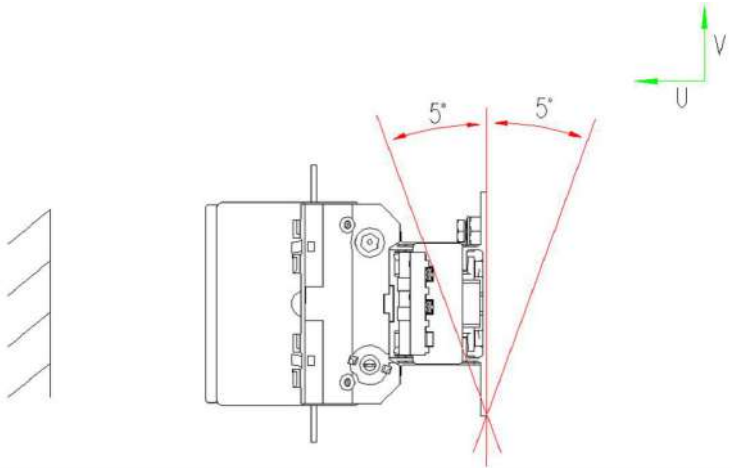


## ГАБАРИТНЫЕ И УСТАНОВОЧНЫЕ РАЗМЕРЫ

Габаритные и установочные размеры контакторов переменного тока серии NC2-115~800 приведены в таблице 1 и таблице 3

| NC2-115~330 | NC2-400~500 | NC2-630~800 |
|---|---|---|
| 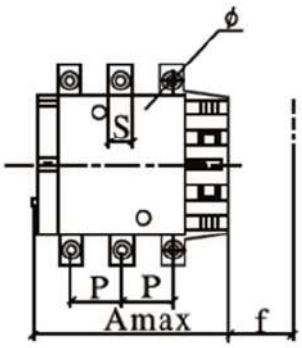  | 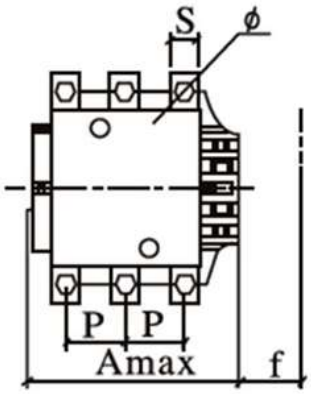  | 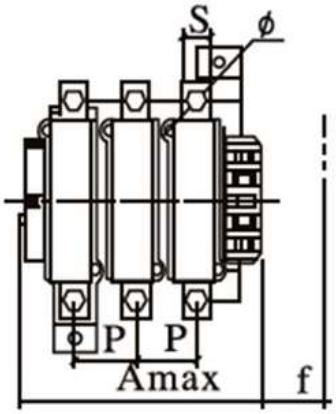  |
| 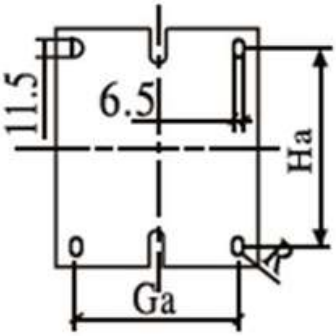  | 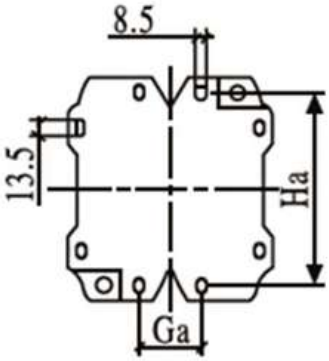  | 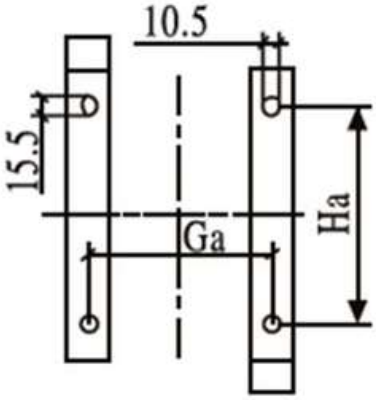  |

| NC2-115~330 | NC2-400~500 | NC2-630~800 |
|---|---|---|
| 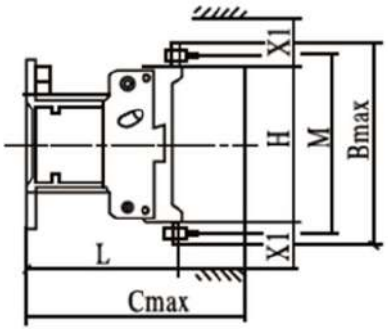 | 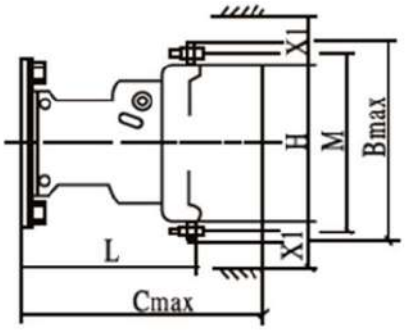 | 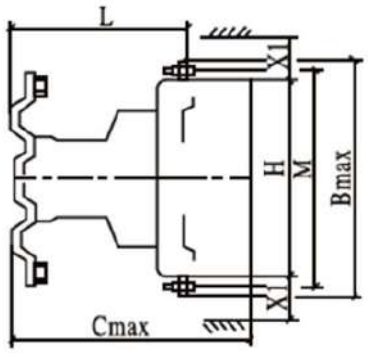 |



**Рисунок 1** - Габаритные и установочные размеры контакторов переменного тока серии NC2-115~800

Таблица 3. Габаритные и установочные размеры серии NC2-115~800 (мм)

| Код размеров | NC2-115 | | NC2-150 | | NC2-185 | | NC2-225 | | NC2-265 | |
|---|---|---|---|---|---|---|---|---|---|---|
| | 3P | 4P | 3P | 4P | 3P | 4P | 3P | 4P | 3P | 4P |
| A<br>B<br>C | 168<br>163<br>172 | 204<br>163<br>172 | 168<br>171<br>172 | 204<br>171<br>172 | 171<br>175<br>183 | 211<br>175<br>183 | 171<br>198<br>183 | 211<br>198<br>183 | 202<br>204<br>215 | 247<br>204<br>215 |
| P<br>S<br>Ø<br>f1<br>M<br>H<br>L | 37<br>20<br>M6<br>131<br>147<br>124<br>107 | 37<br>20<br>M6<br>131<br>147<br>124<br>107 | 40<br>20<br>M8<br>131<br>150<br>124<br>107 | 40<br>20<br>M8<br>131<br>150<br>124<br>107 | 40<br>20<br>M8<br>131<br>154<br>127<br>113,5 | 48<br>25<br>M10<br>131<br>172<br>127<br>113,5 | 48<br>25<br>M10<br>131<br>172<br>127<br>113,5 | 48<br>25<br>M10<br>131<br>172<br>127<br>113,5 | 48<br>25<br>M10<br>147<br>178<br>147<br>141 | 48<br>25<br>M10<br>147<br>178<br>147<br>141 |
| X1[2)]<br>200~500B<br>660~1000B | 10<br>15 | | | | | | | | | |
| Go | 80 | | | | | | | | | |
| Ho | 110~120 | | | | | | | | | |
| мм | NC2-330 | | NC2-400 | | NC2-500 | | NC2-630 | | NC2-800 | |
| | 3P | 4P | 3P | 4P | 3P | | 3P | 4P | 3P | |
| A<br>B<br>C | 215<br>208<br>220 | 261<br>208<br>220 | 215<br>208<br>220 | 261<br>208<br>220 | 235<br>238<br>233 | | 312<br>305<br>256 | 389<br>305<br>256 | 312<br>305<br>256 | |
| P<br>S<br>Ø<br>f1<br>M<br>H<br>L | 48<br>25<br>M10<br>147<br>181<br>158<br>145 | 48<br>25<br>M10<br>147<br>181<br>158<br>145 | 48<br>25<br>M10<br>146<br>181<br>158<br>145 | 48<br>25<br>M10<br>146<br>181<br>158<br>145 | 55<br>30<br>M10<br>150<br>208<br>172<br>146 | | 80<br>40<br>M12<br>181<br>264<br>202<br>155 | 80<br>40<br>M12<br>181<br>264<br>202<br>155 | 80<br>40<br>M12<br>181<br>264<br>202<br>155 | |
| X1[2)]<br>200~500B<br>660~1000B | 10<br>15 | | 15<br>20 | | | | 20<br>30 | | | |
| Go | 96 | | 80 | | | | 180 | | 240 | 180 |
| Ho | 110~120 | | 170~180 | | | | 180~190 | | | |

***Примечание:***

*f: Предусмотрите минимально необходимое расстояние между каждой катушкой;*

*X1: Определите промежуток электрического пробоя согласно рабочему напряжению и отключающей способности.*

Габаритные и установочные размеры контакторов переменного тока серии NC2-115Ns~630Ns приведены в таблице 2 и таблице 4.

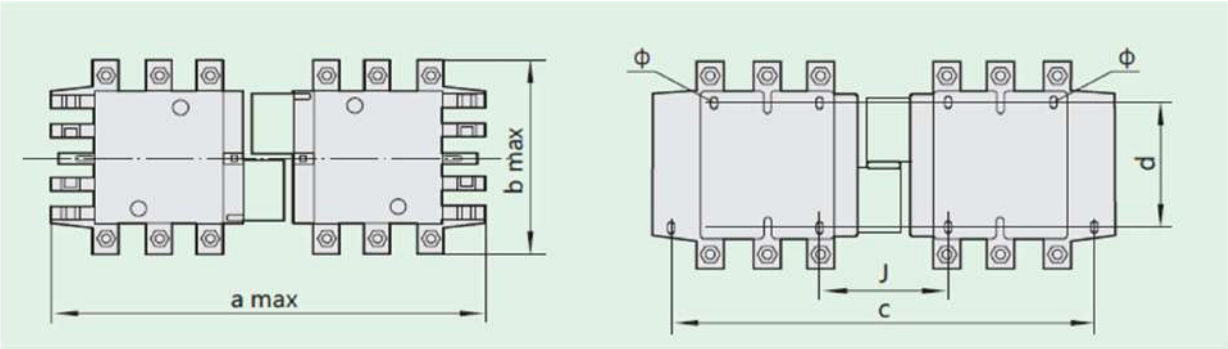


**Рисунок 2** - Габаритные и установочные размеры контакторов переменного тока серии NC2-115Ns~800Ns

Таблица 4. Габаритные и установочные размеры контакторов переменного тока серии NC2-115Ns~800Ns (мм)

| Модель | Кол-во полюсов | $a_{max}$ | $b_{max}$ | c | d | J | Ø |
|---|---|---|---|---|---|---|---|
| NC2-115Ns | 3 | 350 | 163 | 330 | 110–120 | 71 | 6.5 |
| | 4 | 425 | 208 | 370 | | 108 | |
| NC2-150NS | 3 | 350 | 171 | 330 | | 71 | |
| | 4 | 425 | 211 | 370 | | 111 | |
| NC2-185NS | 3 | 350 | 174 | 330 | | 78 | |
| | 4 | 430 | 223 | 370 | | 118 | |
| NC2-225Ns | 3 | 350 | 197 | 330 | | 78 | |
| | 4 | 430 | 243 | 370 | | 118 | |
| NC2-265Ns | 3 | 450 | 203 | 428 | | 109 | |
| | 4 | 546 | 249 | 485 | | 157 | |
| NC2-330Ns | 3 | 450 | 206 | 428 | | 124 | |
| | 4 | 546 | 251 | 485 | | 172 | |
| NC2-400Ns | 3 | 485 | 206 | 460 | 170–180 | 157 | 8,5 |
| | 4 | 595 | 251 | 485 | | 157 | |
| NC2-500Ns | 3 | 485 | 238 | 460 | | 156 | |
| NC2-630Ns | 3 | 650 | 304 | 625 | 180–190 | 139 | 10,5 |
| | 4 | 810 | 364 | 785 | | 139 | |
| NC2-800Ns | 3 | 650 | 304 | 625 | | 139 | |

***Примечание:***

*Габаритные размеры $b_{max}$ включают в себя наружную соединительную плату.*

*Размер c – это габаритный размер устройства механической блокировки, собранного производителем.*

Габаритные и установочные размеры контакторов переменного тока серии NC2-115Nc~800Nc приведены в таблице 3 и таблице 5.

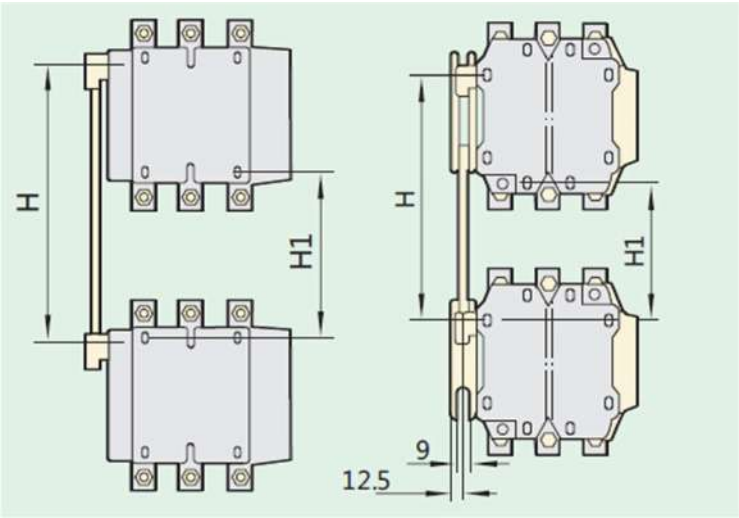


a. NC2-115Nc~225Nc b. NC2-265Nc~800Nc

**Рисунок 3** - Чертеж с габаритными и установочными размерами серии NC2-115Nc~800Nc

Таблица 5. Габаритные и установочные размеры контакторов переменного тока серии NC2-115Nc~800Nc (мм)

| Модель изделия | H | | H1 | |
|---|---|---|---|---|
| | Мин. | Макс. | Мин. | Макс. |
| NC2-115Nc, NC2-150Nc | 200 | 310 | 80 | 190 |
| NC2-185Nc, NC2-225Nc | 220 | 310 | 100 | 190 |
| NC2-265Nc | 250 | 380 | 130 | 260 |
| NC2-330Nc | 260 | 380 | 60 | 200 |
| NC2-400Nc | 280 | 380 | 100 | 200 |
| NC2-500Nc | 300 | 380 | 120 | 200 |
| NC2-630Nc~800Nc | 380 | 380 | 200 | 200 |
| ***Примечание:*** *H – расстояние от центра до центра вала механической блокировки. (Т. е. расстояние от центра одного контактора до центра другого контактора)* | | | | |

**ЧЕРТЕЖ УСТАНОВКИ УСТРОЙСТВА БЛОКИРОВКИ:**
**Горизонтальная механическая взаимная блокировка:**

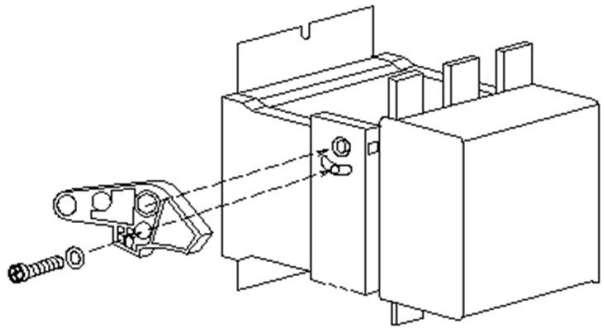

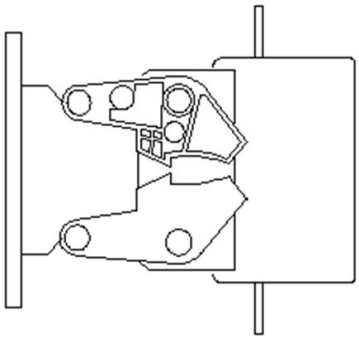

**Вертикальная механическая взаимная блокировка:**

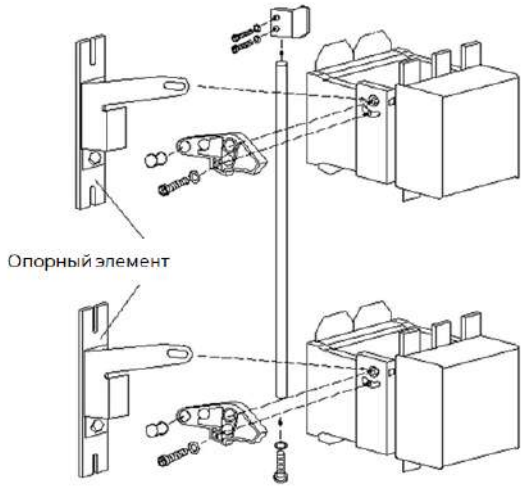


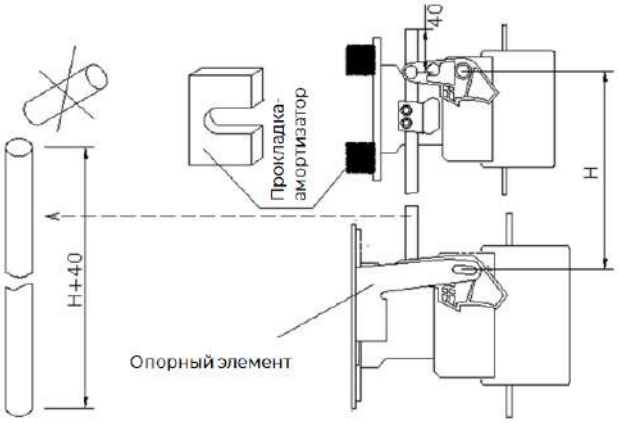


***Примечание:***

*1. Для вертикального монтажа установите изделие с меньшим током сверху; по окончании установки, если длина соединительного стержня достигает H+40, пользователь может отрезать лишнюю часть стержня сверху (см. рисунок 7).*

*2. Если вертикально установленное устройство взаимной блокировки состоит из контакторов NC2-115~225, NC2-265~800 и механизма механической взаимной блокировки, добавьте прокладку-амортизатор под NC2-115~25 (см. рисунок 7).*

*3. Если вертикально установленное устройство взаимной блокировки состоит из контактора NC2-265~800 и механизма механической взаимной блокировки, добавьте опорный элемент (см. рисунок выше).*

*4. Техническое обслуживание. Сечение проводов для клемм:*

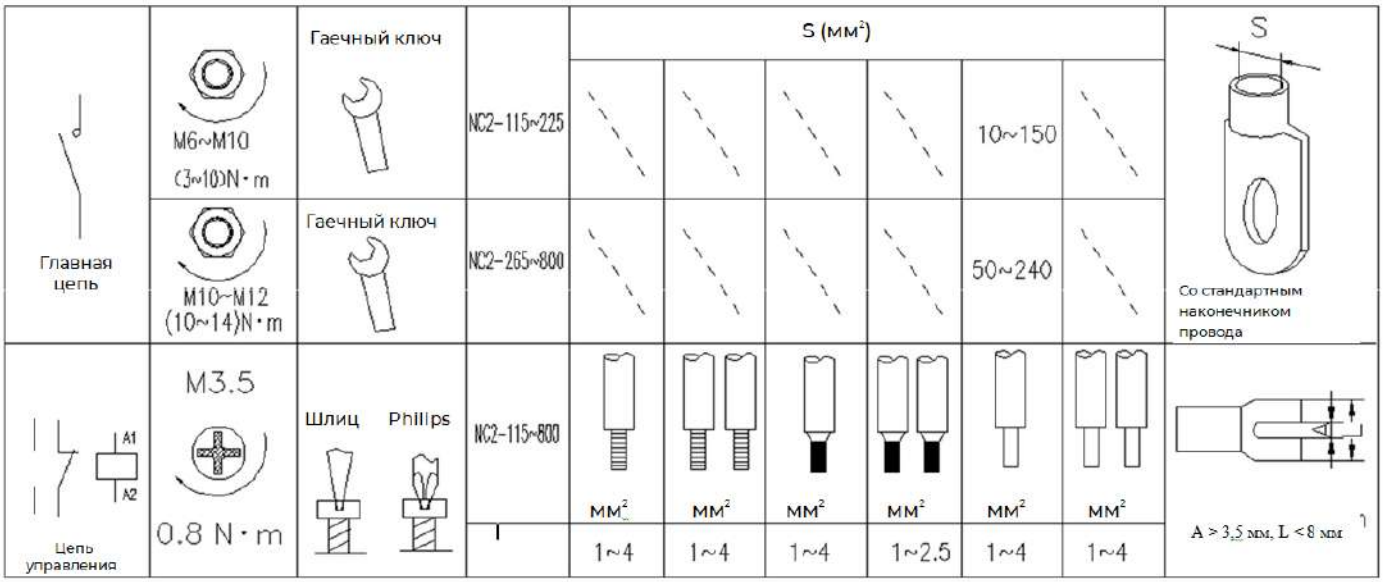


Ежемесячно проверяйте надежность работы контактора. Способ: Убедитесь в том, что наклон контакта составляет 5° вперед при замыкании и 5° назад при размыкании.
Выполняйте техническое обслуживание каждый месяц.

***Примечание:*** *Не разбирайте, не собирайте и не ремонтируйте изделие без необходимости. Замените изделие в случае его повреждения.*

Таблица 6. Поиск и устранение неисправностей

| Признаки | Возможные причины | Способ устранения |
|---|---|---|
| Изделие не работает или работает ненадежно | Несоответствие между напряжением цепи управления и напряжением катушки. | Используйте напряжение управления, которое соответствует напряжению катушки. |
| | Недостаточная нагрузочная способность цепи по мощности, обрыв или неправильное соединение в цепи. | Проверьте цепь, чтобы обеспечить правильное подключение. |
| | Сгорела катушка; заклинивание движущихся деталей. | Замените катушку, удалите инородные тела или замените изделие. |
| Шум | Инородные частицы на поверхности полюса ярма магнита или якоря магнита. | Очистите поверхность металлического сердечника. |
| | Слишком низкое напряжение в цепи управления (напряжение питания). | Используйте напряжение управления, которое соответствует напряжению катушки. |
| Изделие не размыкает цепь или размыкает медленно. | Приваривание контактов | Замените изделие. |
| | Масло или пыль на поверхности полюса металлического сердечника. | Очистите поверхность металлического сердечника. |

## ЗАЩИТА ОКРУЖАЮЩЕЙ СРЕДЫ

С целью защиты окружающей среды изделие или его части должны утилизироваться в соответствии с утвержденным процессом переработки промышленных отходов или отправляться на перерабатывающее предприятие для сортировки, разборки и переработки согласно местным нормам.

## КОМПЛЕКТНОСТЬ

1. Контактор – 1шт.
2. Паспорт – 1шт.

## УСЛОВИЯ НОРМАЛЬНОЙ ЭКСПЛУАТАЦИИ, МОНТАЖА, ТРАНСПОРТИРОВКИ И ХРАНЕНИЯ

1. Степень защиты: IP20
2. Температура эксплуатации от –5 до +40 °C
3. Высота над уровнем моря: ≤ 2000 м.

## РЕСУРСЫ, СРОКИ СЛУЖБЫ И ХРАНЕНИЯ И ГАРАНТИИ ИЗГОТОВИТЕЛЯ (ПОСТАВЩИКА)

Изготовитель гарантирует соответствие характеристик оборудования при соблюдении потребителем условий транспортирования, хранения, монтажа и эксплуатации. Гарантийный срок* 18 месяцев с даты ввода Изделия в эксплуатацию, но не более 24 месяцев от даты передачи оборудования Покупателю.

## СВИДЕТЕЛЬСТВО О ПРИЕМКЕ

Соответствуют требованиям Соответствуют стандартам ГОСТ Р IEC 60947-4-1, Аппаратура коммутационная и механизмы управления низковольтные комплектные. Часть 4-1. Контакторы и пускатели электродвигателей. Электромеханические контакторы и пускатели электродвигателей

## ШТАМП ТЕХНИЧЕСКОГО КОНТРОЛЯ ИЗГОТОВИТЕЛЯ

## СВЕДЕНИЯ ОБ УТИЛИЗАЦИИ

Оборудование подлежит утилизации после принятия решения о невозможности или нецелесообразности его капитального ремонта или недопустимости дальнейшей эксплуатации. Утилизация проводится по инструкции эксплуатирующей организации.

* *гарантийный срок указан для оборудования, поставляемого на территории Российской Федерации. Для иных стран условия гарантии определяются договором поставки.*

**© Все права защищены компанией CHINT**

Спецификации и технические требования могут быть изменены без предварительного уведомления. Пожалуйста, свяжитесь с нами для подтверждения соответствующей информации о заказе