Контакторы электромагнитные серии КТИ

Контакторы электромагнитные серии КТИ предназначены для использования в схемах управления для пуска и остановки трехфазных асинхронных электродвигателей с короткозамкнутым ротором в электрических сетях с номинальным напряжением до 660 В переменного тока, а также могут быть использованы для включения и отключения других электроустановок: освещения, нагревательных установок и различных индуктивных нагрузок. Применяются в вентиляторах, насосах, печах, кран-балках и в системах автоматического ввода резерва (АВР).

За эффективность конструкторского решения, высокие эксплуатационные характеристики и надежность в работе контактор удостоен серебряной медали 15-й Международной выставки «Электро-2006» в номинации «Лучшее электрооборудование».

СИСТЕМА СЕРТИФИКАЦИИ ГОСТ Р
ГОССТАНДАРТ РОССИИ
СЕРТИФИКАТ СООТВЕТСТВИЯ

По своим конструктивным и техническим характеристикам контакторы серии КТИ соответствуют требованиям международных и российских стандартов
МЭК 60947-4-1,
ГОСТ Р50030.4.1.
Контакторы серии КТИ прошли сертификационные испытания, и на их серийный выпуск получен сертификат соответствия
РОСС CN.ME86.B00150

Преимущества

- Простота конструктивного исполнения обеспечивает удобство обслуживания составных элементов.
- Основание изготовлено из алюминиевого профиля, что обеспечивает повышенную прочность и меньший вес по сравнению с аналогами.
- Большой ассортимент дополнительных устройств, которые всегда имеются в наличии на складе (приставки контактные ПКИ, приставки выдержки времени ПВИ).
- Расширенный ассортимент предложения электромагнитных контакторов серии КТИ по сравнению с аналогами отечественных производителей на российском рынке.

Особенности конструкции

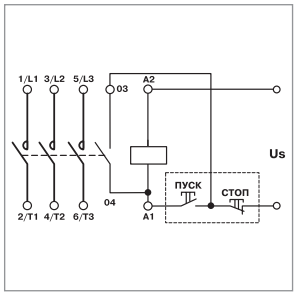

В схеме каждого контактора имеется одна группа замыкающих контактов, встроенных в модуль катушки управления. Это при наличии кнопочного поста управления позволяет собрать простую схему управления.

Для проверки действия контактной системы используется стандартный торцевой ключ с головкой на 10.

Верхняя крышка закреплена при помощи винтов с фиксацией. Это исключает самопроизвольное развинчивание. Поэтому контакторы серии КТИ можно устанавливать в места, где присутствует постоянная рабочая вибрация.

Индикатор положения контактной системы вынесен на внешнюю панель боковой крышки. Это позволяет проверить положение рабочей группы контактной системы, не разбирая контактор.

Наличие индикации (насечки, выполненные на заводе) на контактах позволяет определить их степень износа.

Конструкция контакторов позволяет монтировать одновременно две дополнительные приставки в любом наборе.

Усовершенствованная конструкция катушки управления позволяет производить ее демонтаж без специального инструмента (путем утапливания фиксатора в корпус контактора).

Собранный на заводе реверсивный контактор поставляется с заводскими шинами и механической блокировкой. Контакторы смонтированы на двух металлических рейках, что обеспечивает высокую жесткость конструкции. Реверсивные контакторы КТИ представляют собой отдельную группу в ассортименте компании.

На контакт-детали нанесено серебряное покрытие, позволяющее использовать контакторы в продолжительном режиме работы. Напайки на контакт-детали выполнены из композитов на основе серебра, что позволяет уменьшить контактное сопротивление при повышении температуры.

Ассортимент

Наименование	Номинальный рабочий ток, А (АС 3)	Номинальное напряжение катушек управления, В	Вид и количество контактов	Количество, шт. в упак.	Количество, шт. в трансп. коробке	Артикул
Контактор КТИ 5115 115 А 230 В/АС 3 ИЭК	115	230	1з	1	4	ККТ50-115-230-10
Контактор КТИ 5115 115 А 400 В/АС 3 ИЭК	115	400	1з	1	4	ККТ50-115-400-10
Контактор КТИ 5150 150 А 230 В/АС 3 ИЭК	150	230	1з	1	4	ККТ50-150-230-10
Контактор КТИ 5150 150 А 400 В/АС 3 ИЭК	150	400	1з	1	4	ККТ50-150-400-10
Контактор КТИ 5185 185 А 230 В/АС 3 ИЭК	185	230	1з	1	4	ККТ50-185-230-10
Контактор КТИ 5185 185 А 400 В/АС 3 ИЭК	185	400	1з	1	4	ККТ50-185-400-10
Контактор КТИ 5225 225 А 230 В/АС 3 ИЭК	225	230	1з	1	2	ККТ50-225-230-10
Контактор КТИ 5225 225 А 400 В/АС 3 ИЭК	225	400	1з	1	2	ККТ50-225-400-10
Контактор КТИ 5265 265 А 230 В/АС 3 ИЭК	265	230	1з	1	2	ККТ50-265-230-10
Контактор КТИ 5265 265 А 400 В/АС 3 ИЭК	265	400	1з	1	2	ККТ50-265-400-10
Контактор КТИ 5330 330 А 230 В/АС 3 ИЭК	330	230	1з	1	2	ККТ50-330-230-10
Контактор КТИ 5330 330 А 400 В/АС 3 ИЭК	330	400	1з	1	2	ККТ50-330-400-10

Контактор КТИ 6400 400 А 230 В/АС 3 ИЭК	400	230	1з	1	2	ККТ60-400-230-10
Контактор КТИ 6400 400 А 400 В/АС 3 ИЭК	400	400	1з	1	2	ККТ60-400-400-10
Контактор КТИ 6500 500 А 230 В/АС 3 ИЭК	500	230	1з	1	2	ККТ60-500-230-10
Контактор КТИ 6500 500 А 400 В/АС 3 ИЭК	500	400	1з	1	2	ККТ60-500-400-10

Контактор КТИ 7630 630 А 230 В/АС 3 ИЭК	630	230	1з	1	1	ККТ70-630-230-10
Контактор КТИ 7630 630 А 400 В/АС 3 ИЭК	630	400	1з	1	1	ККТ70-630-400-10

Наименование	Номинальный рабочий ток, А (АС 3)	Номинальное напряжение катушек управ-ления, В	Вид и кол-во контактов	Количество, шт. в упак.	Количество, шт. в трансп. коробке	Артикул
Контактор КТИ 51153 реверс 115 А 230 В/АС 3 ИЭК	115	230	2з	1	1	ККТ53-115-230-10
Контактор КТИ 51153 реверс 115 А 400 В/АС 3 ИЭК	115	400	2з	1	1	ККТ53-115-400-10
Контактор КТИ 51503 реверс 150 А 230 В/АС 3 ИЭК	150	230	2з	1	1	ККТ53-150-230-10
Контактор КТИ 51503 реверс 150 А 400 В/АС 3 ИЭК	150	400	2з	1	1	ККТ53-150-400-10
Контактор КТИ 51853 реверс 185 А 230 В/АС 3 ИЭК	185	230	2з	1	1	ККТ53-185-230-10
Контактор КТИ 51853 реверс 185 А 400 В/АС 3 ИЭК	185	400	2з	1	1	ККТ53-185-400-10
Контактор КТИ 52253 реверс 225 А 230 В/АС 3 ИЭК	225	230	2з	1	1	ККТ53-225-230-10
Контактор КТИ 52253 реверс 225 А 400 В/АС 3 ИЭК	225	400	2з	1	1	ККТ53-225-400-10
Контактор КТИ 52653 реверс 265 А 230 В/АС 3 ИЭК	265	230	2з	1	1	ККТ53-265-230-10
Контактор КТИ 52653 реверс 265 А 400 В/АС 3 ИЭК	265	400	2з	1	1	ККТ53-265-400-10
Контактор КТИ 53303 реверс 330 А 230 В/АС 3 ИЭК	330	230	2з	1	1	ККТ53-330-230-10
Контактор КТИ 53303 реверс 330 А 400 В/АС 3 ИЭК	330	400	2з	1	1	ККТ53-330-400-10

Наименование	Номинальный рабочий ток, А (АС 3)	Номинальное напряжение катушек управ-ления, В	Вид и кол-во контактов	Количество, шт. в упак.	Количество, шт. в трансп. коробке	Артикул
Контактор КТИ 64003 реверс 400 А 230 В/АС 3 ИЭК	400	230	2з	1	1	ККТ63-400-230-10
Контактор КТИ 64003 реверс 400 А 400 В/АС 3 ИЭК	400	400	2з	1	1	ККТ63-400-400-10
Контактор КТИ 65003 реверс 500 А 230 В/АС 3 ИЭК	500	230	2з	1	1	ККТ63-500-230-10
Контактор КТИ 65003 реверс 500 А 400 В/АС 3 ИЭК	500	400	2з	1	1	ККТ63-500-400-10

Наименование	Номинальный рабочий ток, А (АС 3)	Номинальное напряжение катушек управ-ления, В	Вид и кол-во контактов	Количество, шт. в упак.	Количество, шт. в трансп. коробке	Артикул
Контактор КТИ 76303 реверс 630 А 230 В/АС 3 ИЭК	630	230	2з	1	1	ККТ73-630-230-10
Контактор КТИ 76303 реверс 630 А 400 В/АС 3 ИЭК	630	400	2з	1	1	ККТ73-630-400-10

Технические характеристики контакторов электромагнитных серии КТИ

Параметры		КТИ 5115	КТИ 5150	КТИ 5185	КТИ 5225	КТИ 5265	КТИ 5330	КТИ 6400	КТИ 6500	КТИ 7630
Номинальное рабочее напряжение переменного тока U_e, В		230; 400; 660								
Номинальное напряжение изоляции U_i, В		1000	1000	1000	1000	1000	1000	1000	1000	1000
Номинальный рабочий ток I_e, категория применения АС 3 ($U_n \leq 400$ В), А		115	150	185	225	265	330	400	500	630
Условный тепловой ток I_{th} ($t° \leq 40°$), категория применения АС 1, А		200	250	275	315	350	400	500	700	1000
Номинальная нагрузка по АС 3, кВт	230 В	30	40	55	63	75	100	110	147	200
	400 В	55	75	90	110	132	160	200	250	335
	660 В	80	100	110	129	160	220	280	335	450
Макс. кратковременная нагрузка ($t \leq 1$ с), А		920	1200	1480	1800	2120	2640	3200	4000	5040
Условный ток короткого замыкания I_{nc}, А		5000	10 000	10 000	10 000	10 000	18 000	18 000	18 000	18 000
Защита от сверхтоков – предохранитель gG, А		200	250	315	315	400	500	500	800	1000
Тип координации		2								
Повторно кратковременный режим, циклов оперирования в час		120	120	120	120	120	120	120	120	120
Мощность рассеяния при номинальном токе, Вт/полюс	АС 3	5	8	12	16	21	31	42	45	48
	АС 1	15	22	25	32	37	44	65	88	120
Диапазон рабочих температур, °С		–45÷+55								
Климатическое исполнение и категория размещения по ГОСТ 15150		УХЛ4								

Технические характеристики цепи управления

Параметры		КТИ 5115	КТИ 5150	КТИ 5185	КТИ 5225	КТИ 5265	КТИ 5330	КТИ 6400	КТИ 6500	КТИ 7630
Номинальное напряжение катушки управления U_c, В		230; 400								
Диапазоны напряжения управления	срабатывание	$(0,8 \div 1,1) \cdot U_c$								
	отпускание	$(0,35 \div 0,55) \cdot U_c$								
Мощность потребления катушки при U_c, ВА	срабатывание $\cos\varphi = 0,3$	550	550	800	800	650	650	1075	1100	1650
	удержание $\cos\varphi = 0,75$	45	45	55	55	10	10	15	18	22
Время срабатывания, мс	замыкание	23÷35	23÷35	20÷35	20÷35	40÷65	40÷65	40÷75	40÷75	40÷80
	размыкание	5÷15	5÷15	7÷15	7÷15	100÷170	100÷170	100÷170	100÷170	100÷200
Электрическая износоустойчивость, млн коммут. циклов	АС 3	0,8	0,8	0,8	0,7	0,7	0,6	0,5	0,5	0,4
	АС 1	0,5	0,5	0,5	0,4	0,4	0,3	0,3	0,3	0,25
Механическая износоустойчивость, млн коммут. циклов		1	1	1	1	1	1	0,8	0,8	0,8
Мощность рассеяния, Вт/полюс		12÷16	12÷16	18÷24	18÷24	8	8	14	18	20

Габаритные и установочные размеры

КТИ-5115 ... КТИ-5330

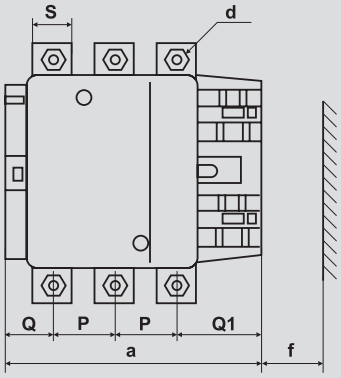

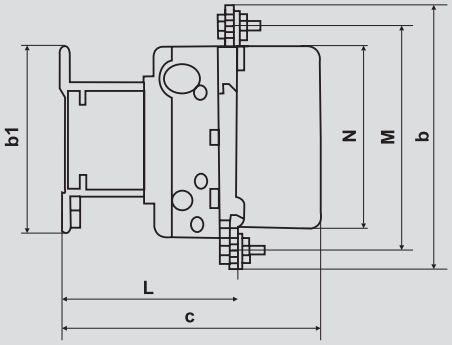

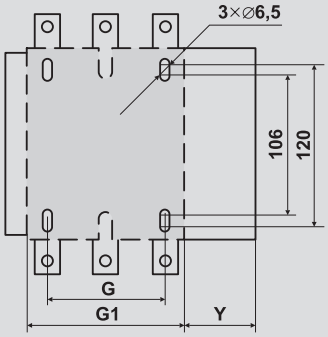

Типо-исполнение	Размеры, мм															
	a	P	Q	Q1	S	d	f	b	b1	M	N	c	L	G	G1	Y
КТИ 5115	163,5	37	29,5	60	20	M6	131	162	137	147	124	171	107	80	106	44
КТИ 5150	163,5	40	26	57,5	20	M8	131	170	137	150	124	171	107	80	106	44
КТИ 5185	168,5	40	29	59,5	20	M8	130	174	137	154	127	181	113,5	80	111	44
КТИ 5225	168,5	48	21	51,5	25	M10	130	197	137	172	127	181	113,5	80	111	44
КТИ 5265	201,5	48	39	66,5	25	M10	147	203	145	178	147	213	141	96	140	38
КТИ 5330	213	48	43	74	25	M10	147	206	145	181	158	219	145	96	154	38

КТИ-6400, КТИ-6500

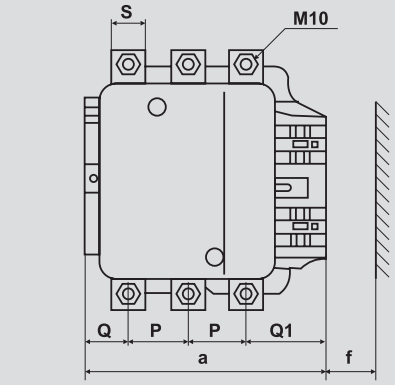

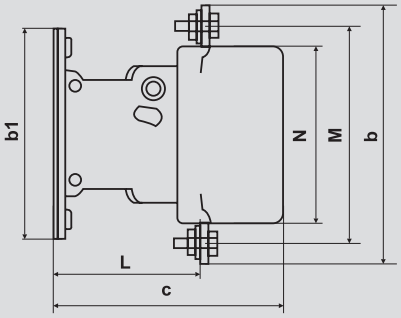

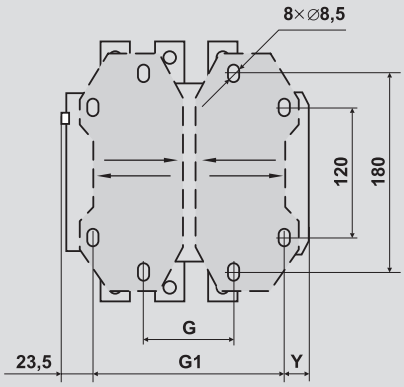

Типо-исполнение	Размеры, мм														
	a	P	Q	Q1	S	f	b	b1	M	N	c	L	G	G1	Y
КТИ 6400	213	48	43	74	25	151	206	209	181	158	219	145	80	170	19,5
КТИ 6500	233	55	46	77	30	169	238	209	208	172	232	146	80	170	39,5

КТИ-7630

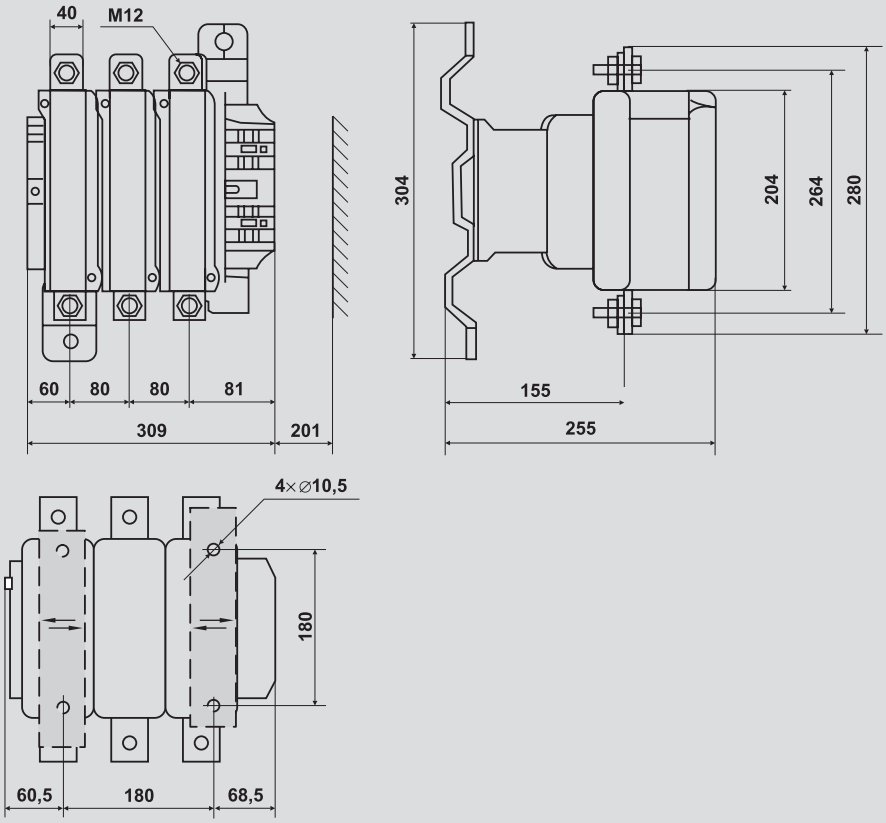

КТИ-51153 ... КТИ-53303

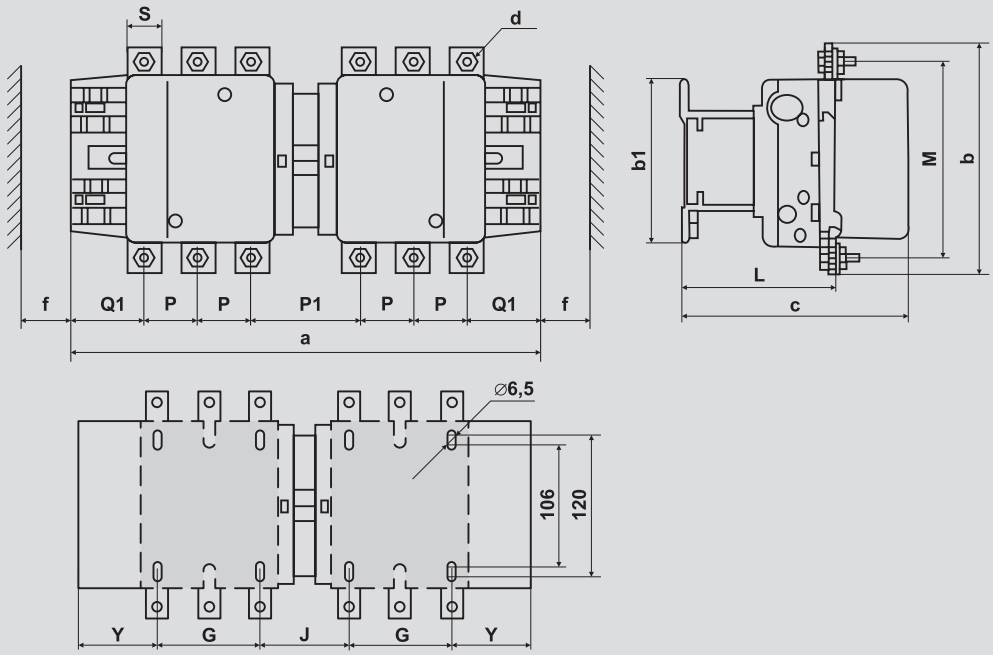

Типоисполнение	Размеры, мм														
	a	P	P1	Q1	S	d	f	b	b1	M	c	L	G	J	Y
КТИ 51153	346	37	78	60	20	M6	131	162	137	147	171	107	80	72	57
КТИ 51503	346	40	72	57,5	20	M8	131	170	137	150	171	107	80	72	57
КТИ 51853	357	40	78	59,5	20	M8	130	174	137	154	181	113,5	80	78	59,5
КТИ 52253	357	48	62	51,5	25	M10	130	197	137	172	181	113,5	80	78	59,5
КТИ 52653	424	48	99	66,5	25	M10	147	203	145	178	213	141	96	109	61,5
КТИ 53303	445	48	105	74	25	M10	147	206	145	181	219	145	96	122	65,5

КТИ-64003, КТИ-65003

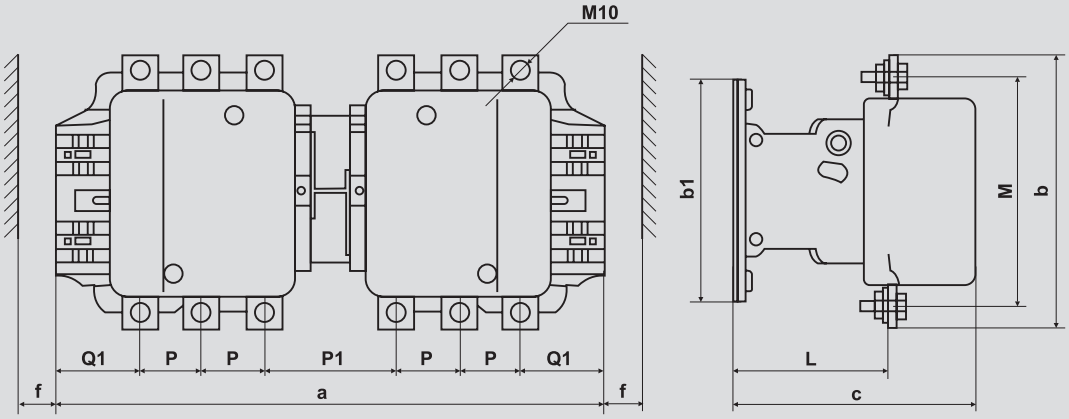

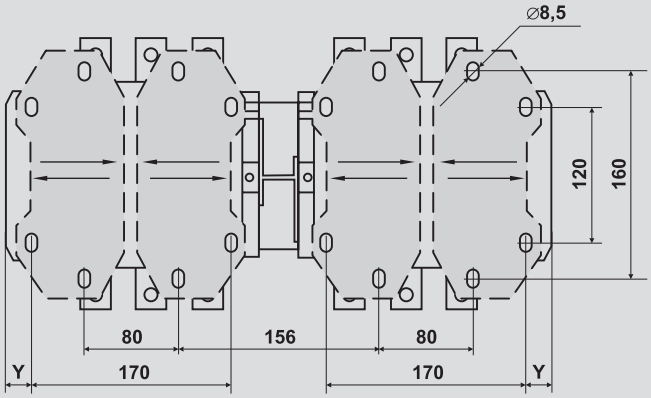

Типоисполнение	Размеры, мм											
	a	P	P1	Q1	S	f	b	b1	M	c	L	Y
КТИ 64003	445	48	105	74	25	151	206	209	181	219	145	19,5
КТИ 65003	485	55	111	77	30	169	238	209	208	232	146	39,5
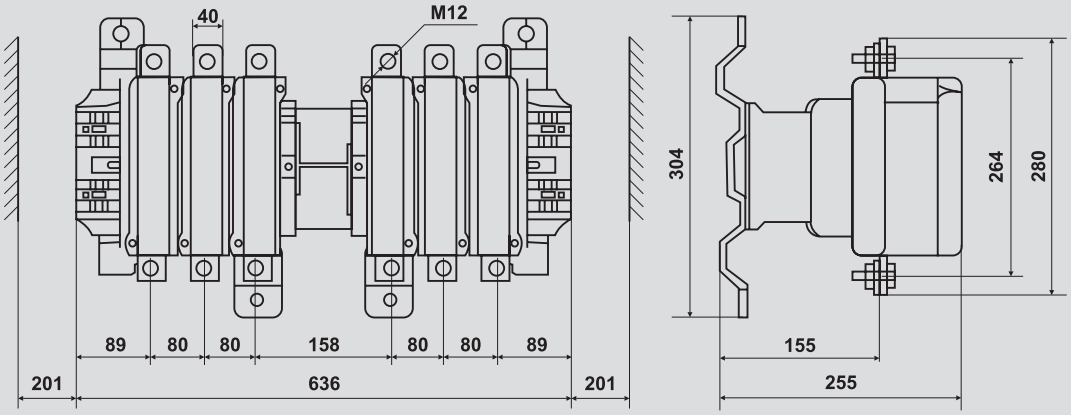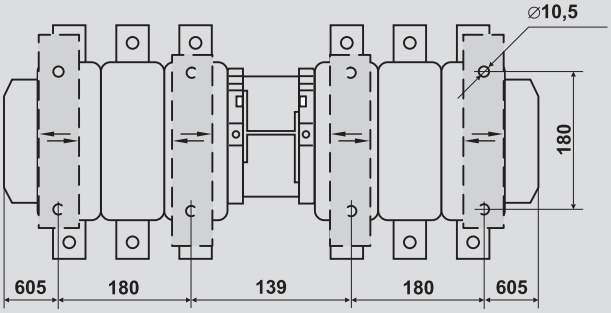
КТИ-76303